Systèmes de Détection Périmétrique

G-WALL

Système de détection de chocs sur bardage

Fiabilité de détection

G-Wall est un système de détection de chocs sur bardage (cloison constituée de tôle montée en double ou simple épaisseur). Composé de capteurs à accéléromètre et d'une Unité de Gestion, G-Wall détecte les tentatives de découpe, d'arrachement et de perforation des panneaux de bardage.

L'auto calibrage, et la plage de réglage de sensibilité offrent au système une grande fiabilité de détection. Installé à l'intérieur du bâtiment, G-Wall est dédié à la protection des entrepôts industriels et des surfaces d'activité commerciale.

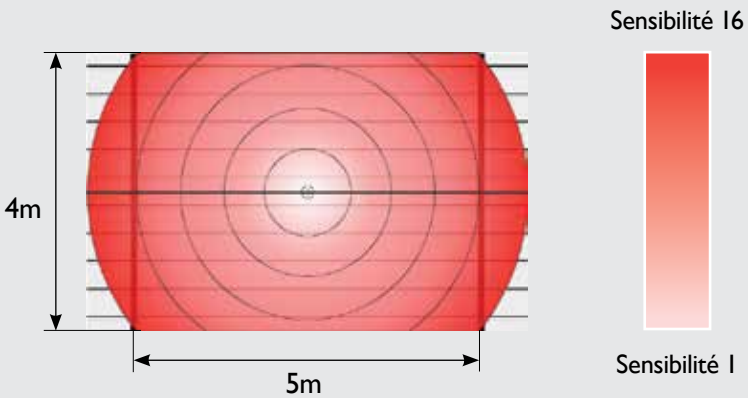

La zone de détection augmente avec la sensibilité

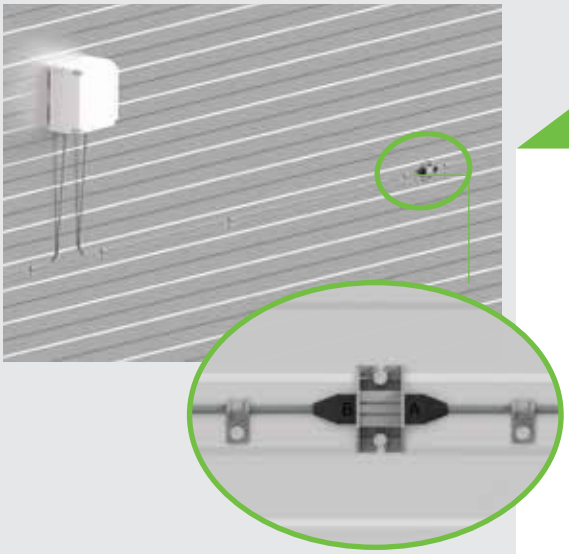

Simplicité d'installation & modularité

Chaque capteur est fixé au moyen de vis directement sur la paroi du bâtiment à sécuriser. Afin de faciliter la mise en œuvre, G-WALL est constitué de 6 tronçons de 20 capteurs chacun. Ces tronçons peuvent se raccorder différemment selon la configuration du bâtiment.

En maintenance, un serveur Web intégré donne l'accès aux 1000 derniers évènements et permet également de visualiser en temps réel l'état des entrées et sorties de l'Unité de Gestion.

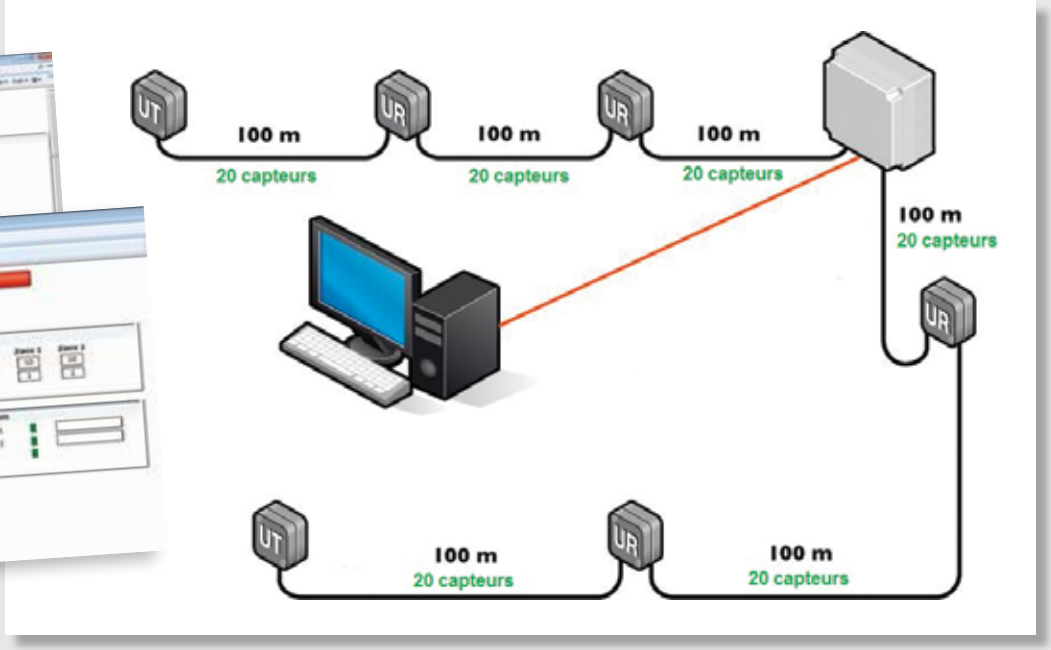

Caractéristiques Techniques	
Alimentation	12V DC
Informations d'alarmes	Intrusion (par câble) Défaut technique (coupure du câble, défaut alimentation) Autoprotection, Intrusion par départ de câble
Température d'utilisation	De - 35°C à +70°C
Caractéristiques système	600 m de détection répartis en 6 câbles de 100 m modulables 1 Unité de Gestion par système 20 capteurs par câble de 100 m
Sorties relais	3

Cachet du revendeur

La société PROTECH VIDEOWAVE tient à disposition de ses clients les fiches détaillées de ses produits.

Soucieuse d'améliorer constamment les performances et la qualité de ses produits, la société PROTECH VIDEOWAVE se réserve le droit de modifier sans préavis les caractéristiques énoncées.

NC 217-FR V1.4 5.18

7493 Trans-Canada Highway, #103 • St.-Laurent, Quebec H4T 1T3
+1 (514) 789-0874
info@protechvideowave.com
www.protechvideowave.com